小／算数／３年／数と計算
１２．分数　／理解シート

かさも分数で表すことができるの

（かさのはしたの大きさの表し方）

かさでも，はしたの大きさを分数で表すことができるんだよ。

$\frac{1}{5}$ℓや$\frac{3}{5}$ℓという分数について，調べてみます。

① 下の水のかさを，分数で表します。

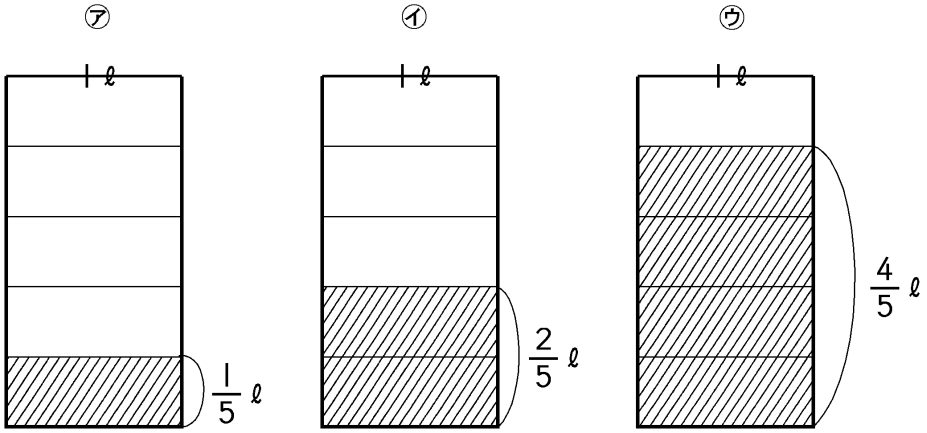

㋐ $\frac{1}{5}$ℓ→1ℓを5つに分けた1こ分だから，「五分の一リットル」

㋑ $\frac{2}{5}$ℓ→1ℓを5つに分けた2こ分だから，「五分の二リットル」

㋒ $\frac{4}{5}$ℓ→1ℓを5つに分けた4こ分だから，

「五分の四リットル」

無断複製・転載・翻訳を禁ず　©GAKKEN　B033112020