小／算数／３年／数と計算
１２．分数　／理解シート

$\frac{2}{3}+\frac{1}{3}$ のたし算は，どうすればいいの

（分数のたし算）

$\frac{1}{3}$ をもとにしてたし算をすればいいんだよ。たすと $\frac{1}{3}$ が何こ分になるかがわかればいいんだよ。

◆ 下の問題をといて，分数のたし算のしかたを調べてみます。

> $\frac{2}{3}$ ℓ のミルクと $\frac{1}{3}$ ℓ のミルクをあわせると，何ℓになりますか。

① ミルクの量は，$\frac{2}{3}+\frac{1}{3}$ のたし算の式でもとめられます。

② 図にかいて，答えのもとめ方を考えます。

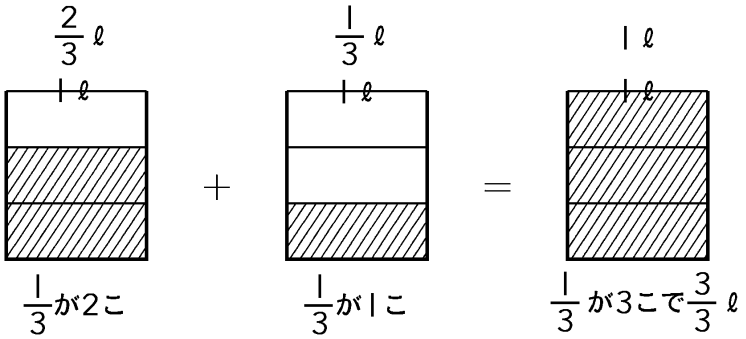

$\frac{1}{3}$ が2こと1こをあわせると3こ。$\frac{1}{3}$ が3こで $\frac{3}{3}$。$\frac{3}{3}$ は1。

$\frac{2}{3}+\frac{1}{3}=\frac{3}{3}=1$　　答え…1ℓ

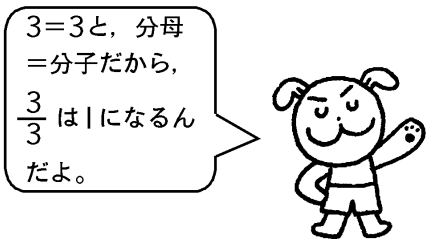

無断複製・転載・翻訳を禁ず　©GAKKEN　B033112110